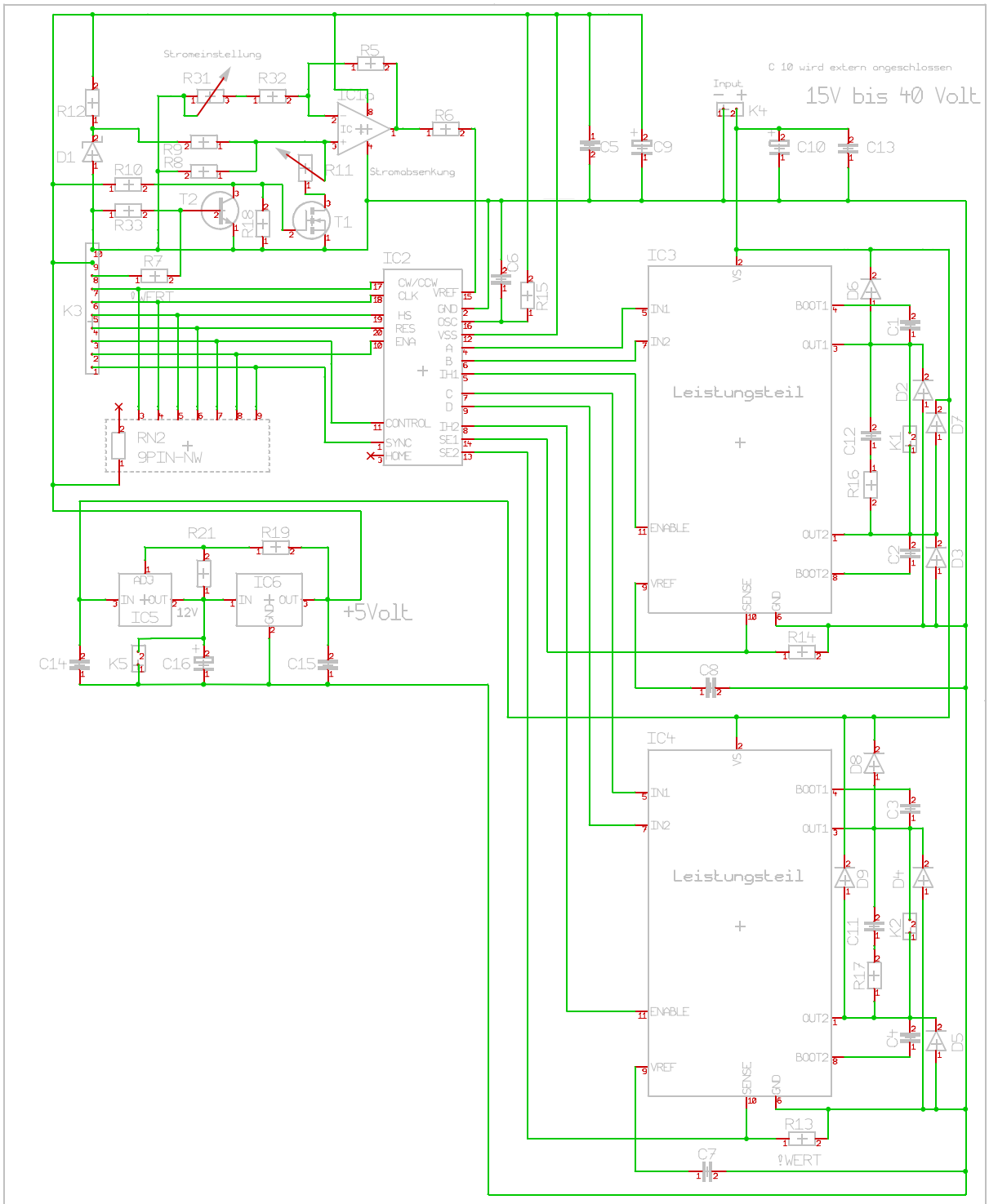

Maßstab nein	Datei: . T2001	Zeichner B. Bäni	Blatt 01
Änderung 30. 07. 99		Titel ENDSTUFE Schrittmotor Version 8. 99	
Ausgabe 17. 02. 01			
Firma bbselec / oftringen		Copyright by B.Bäni	